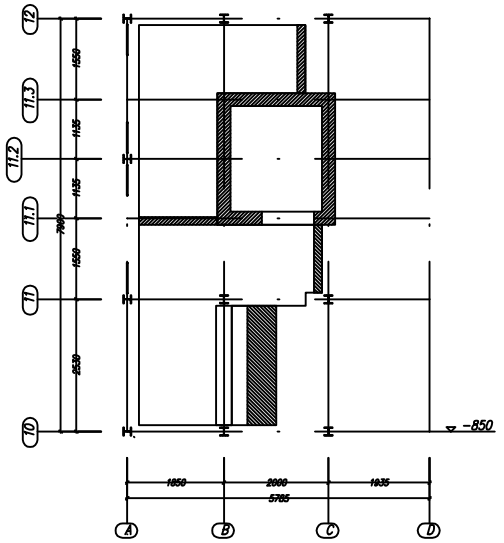

Rzut przyziemia

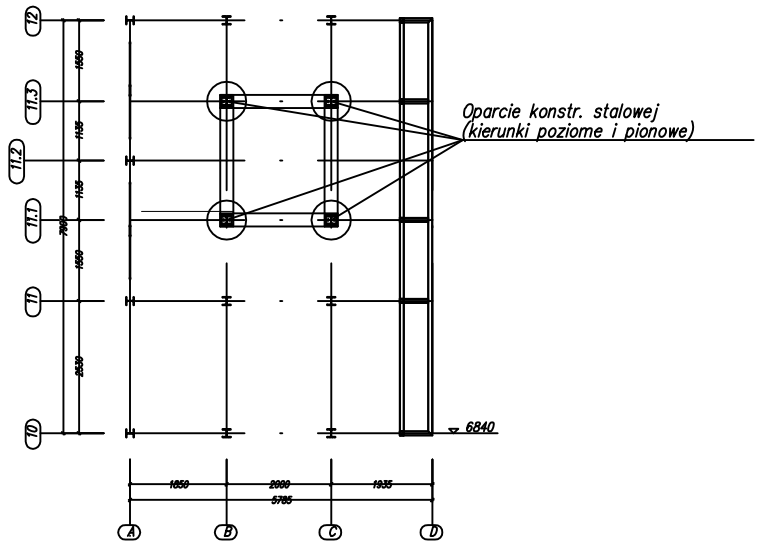

Rzut dachu – Okap i oparcie na szybie windowym

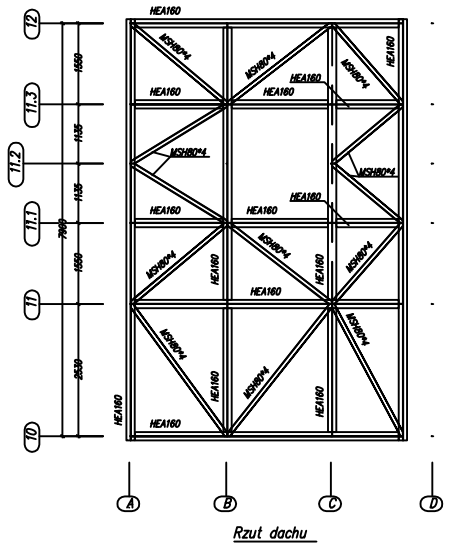

Rzut dachu

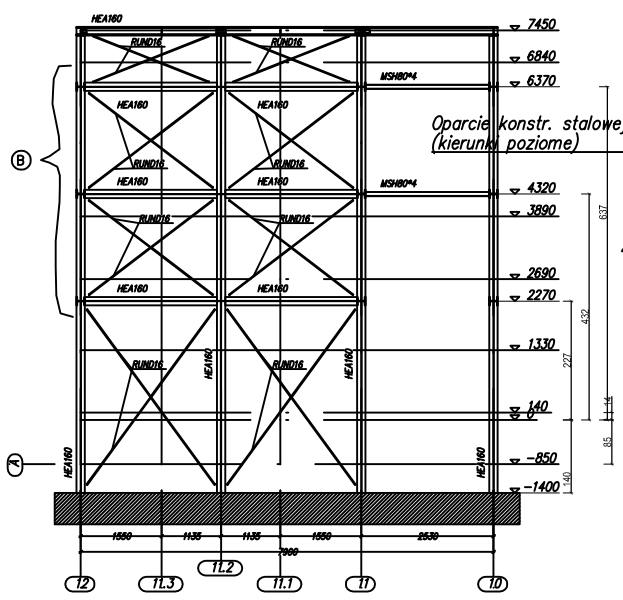

Widok osi A

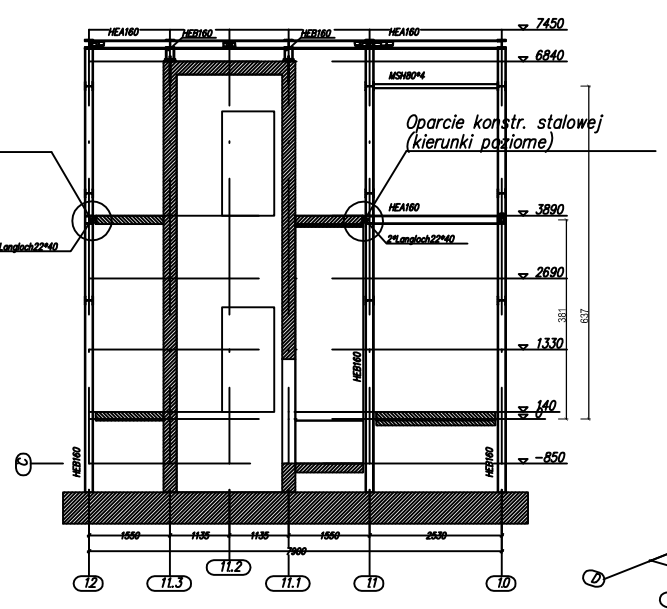

Widok osi C

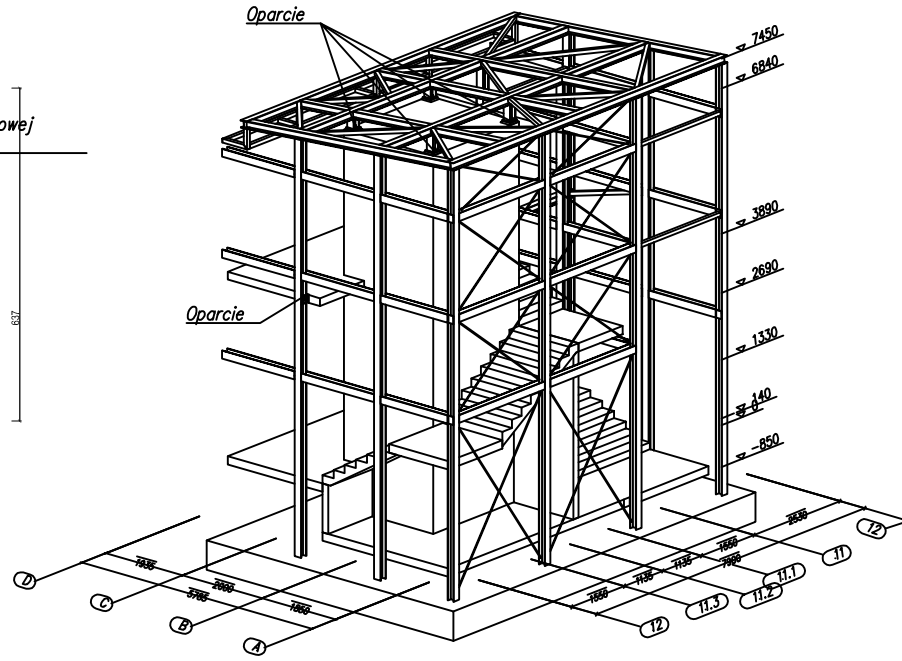

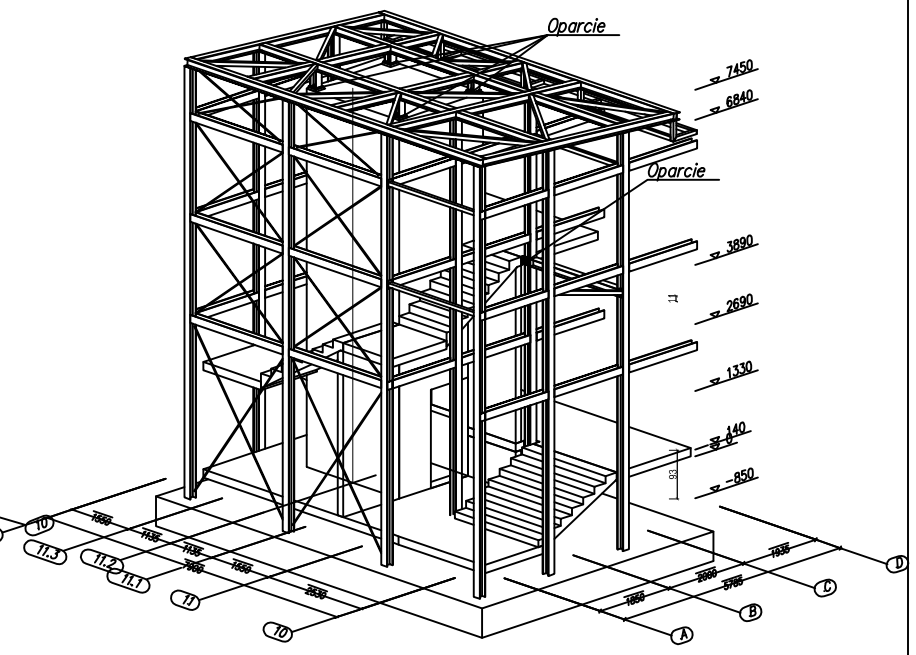

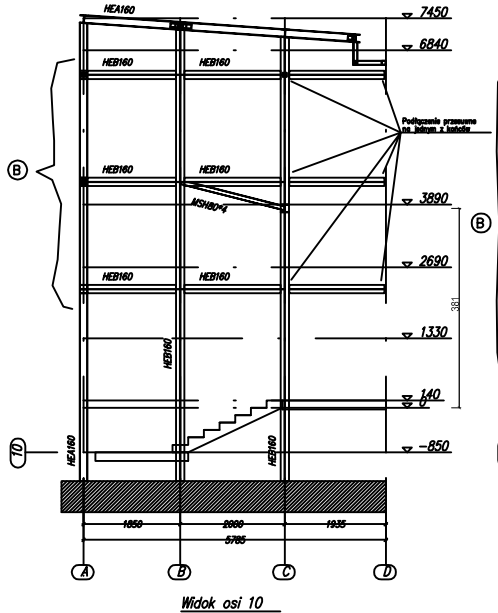

Widok osi 10

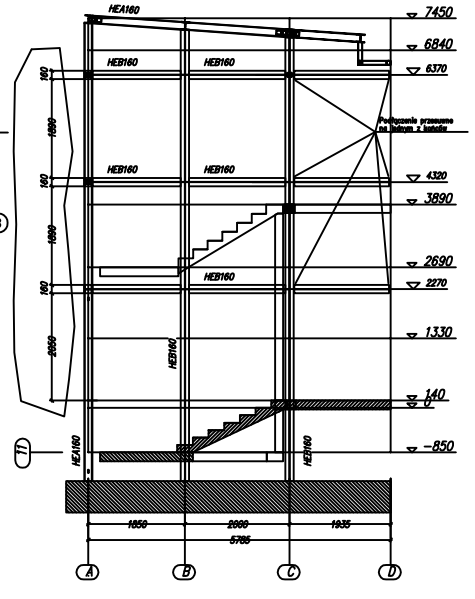

Widok osi 11

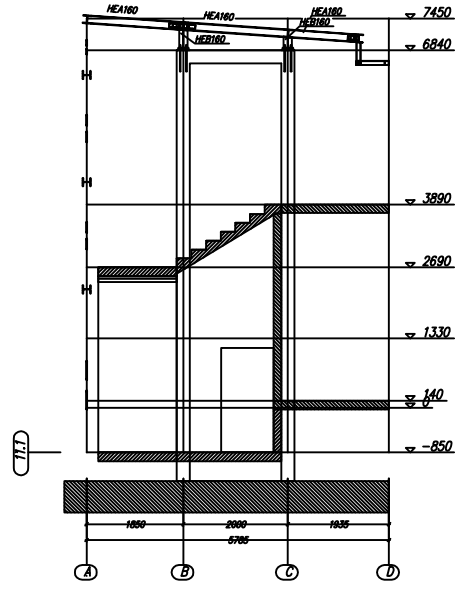

Widok osi 11.1

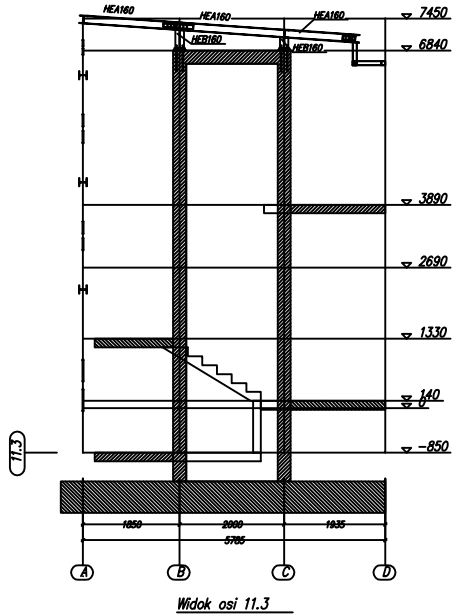

Widok osi 11.3

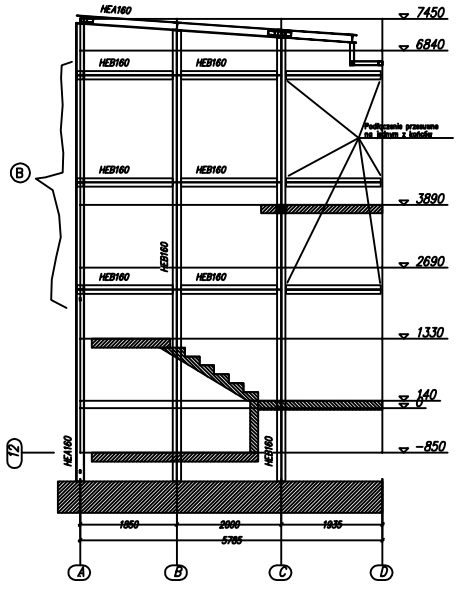

Widok osi 12

bocad® Software GmbH

Projekt: 2014-003_ewa_maps

Stadia: –
Inwestor: –
Lokalizacja: –
Nazwa: –
Rysunek:
Strona: 1
Pl.Pa.